SOUTÈNEMENT

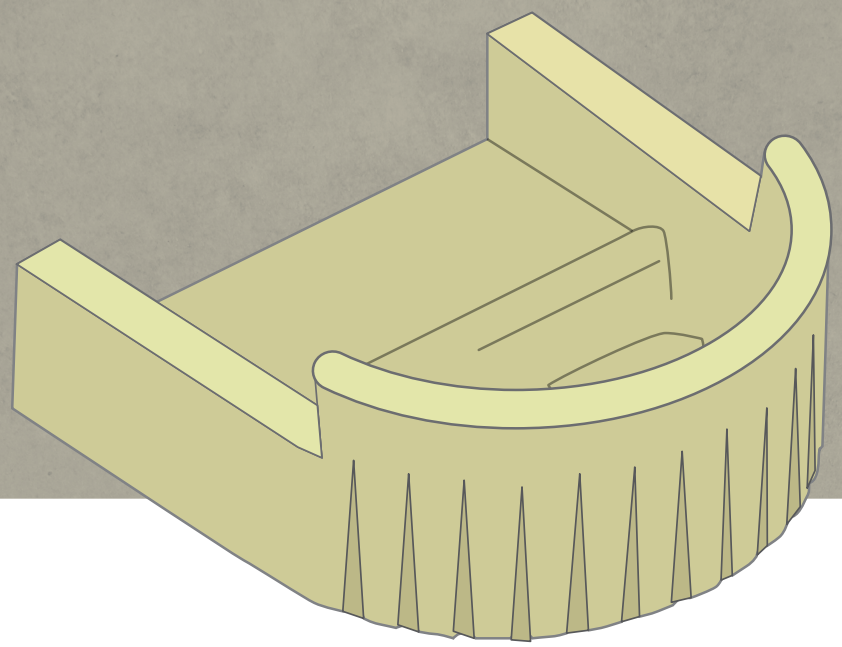

CE

BÉTON VERT®

TALUFLOR®

Principe et conseil de pose
en complément des règles de l'art

1 > RÉALISATION DE LA FONDATION :

Le choix du type de la fondation est fonction de l'importance de l'ouvrage à réaliser et des caractéristiques du sol d'assise (portance et hétérogénéité). Quelque soit le type de fondation, il est nécessaire de procéder à un décapage préalable de la terre végétale et de s'assurer de la stabilité du sol d'assise.

- Pour les murs de hauteur inférieure ou égale à 1,00 m et de fruit supérieur à 18°, le premier rang sera posé sur un lit de sable de 5 cm d'épaisseur environ, soigneusement nivelé et bien tassé.
- Pour les murs de hauteur supérieure à 1,00 m, il est conseillé de réaliser une semelle béton (pleine fouille) d'épaisseur adaptée au « hors gel » local et d'ancrer le premier rang dans cette semelle en remplissant le premier rang de béton ou en réalisant une butée en béton.

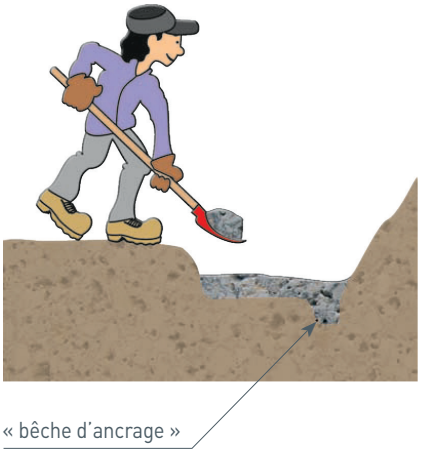

En cas de risque de glissement, il est possible d'améliorer l'ancrage de la semelle dans le sol par une sur épaisseur arrière ou par une « bêche ».

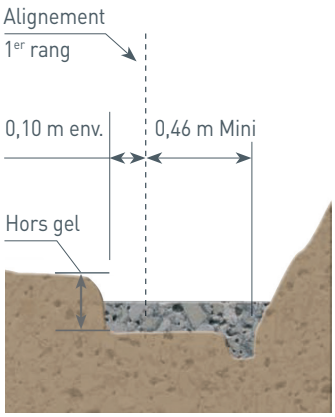

La surface de l'assise sera soigneusement nivelée avant la pose du premier lit. L'emprise minimum de cette assise est définie ci-contre.

Principe et conseil de pose
en complément des règles de l'art

2 > POSE DU PREMIER RANG

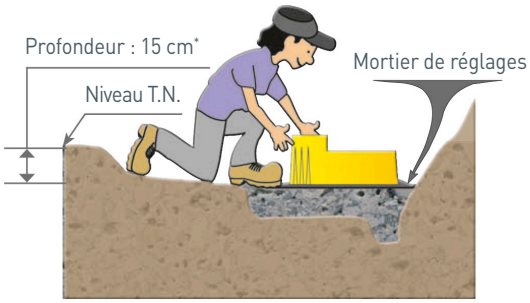

Afin de faciliter le réglage des éléments de base, il est conseillé de poser le premier rang sur un lit de mortier fin d'environ 2 cm d'épaisseur.

Contrôler régulièrement l'alignement et l'entraxe d'implantation des éléments du premier rang.

3 > POSE DU DRAIN

Si un dispositif de drainage a été prévu, le drain sera posé derrière le premier lit et avant remblayage de celui-ci.

> En présence d'un sol peu perméable derrière le mur, il est conseillé de mettre en oeuvre un masque drainant (tout venant) sur toute la hauteur en plus du drain.

> En présence d'un sol perméable le drain seul sera suffisant. Il faudra prévoir un exutoire frontal des eaux ainsi collectées.

4 > REMBLAIEMENT ET COMPACTAGE

IL EST IMPÉRATIF
que le remplissage complet des éléments et le remblaiement derrière le mur se fassent lit par lit au fur et à mesure du montage.

> Pour le remblai, utiliser de préférence un matériau drainant non argileux, compactable et homogène.

> Pour le remplissage des éléments, utiliser une terre végétale adaptée aux types de végétaux envisagés.

Le compactage du matériau doit être **soigneusement effectué par couches successives** à l'aide d'un matériel adapté. Utiliser une plaque vibrante ou une pilonneuse pour le compactage du remblai derrière les éléments. Utiliser une dame à main pour le compactage du matériau de remplissage des éléments.

5 > POSE DES RANGS SUIVANTS

La pose des rangs supérieurs s'effectue à sec par simple montage en quinconce, en respectant le recul retenu en fonction du fruit et en veillant à l'alignement de chaque rang.

La mise en oeuvre des éléments Taluflor est rapide.

Un homme pose en moyenne 10 éléments par heure, en tenant compte du remplissage des éléments, du remblaiement et du compactage.

Principe et conseil de pose
en complément des règles de l'art

Emprise d'un soutènement TALUFLOR® en fonction

- de la hauteur
- et du fruit

Emprise = (n-1) x r + 0,46

r : recul
n : nombre de lit

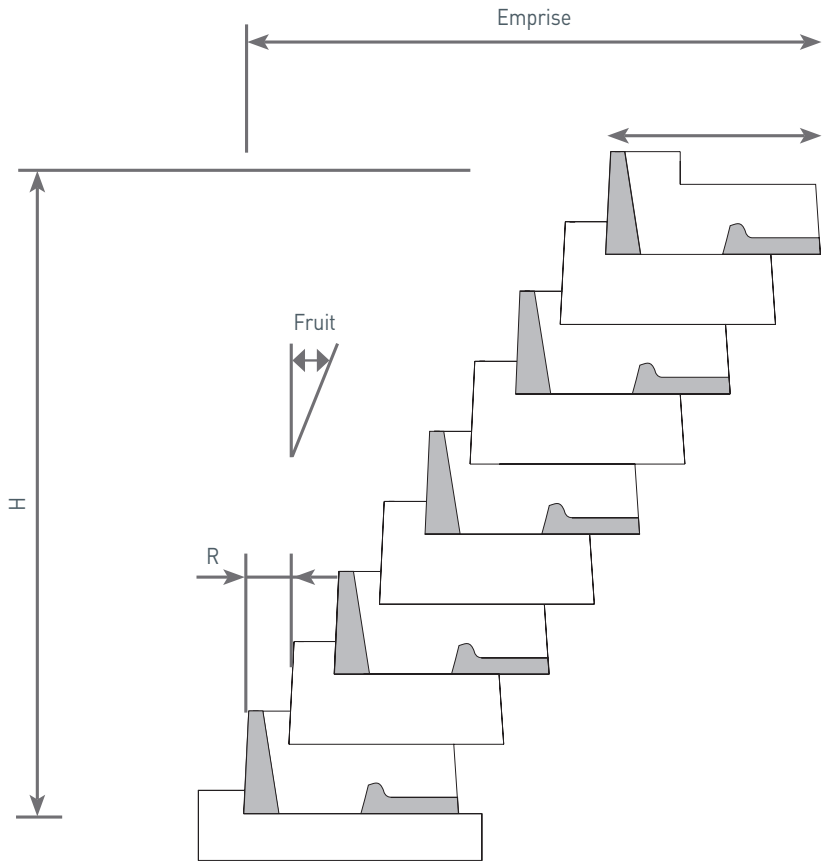

H (m)	Nb lits	Emprise en mètre pour un fruit de :						
		10°	18°	27°	33°	38°	42°	45°
2,70	18	0,90	1,29	1,75	2,11	2,45	2,76	3,01
2,55	17	0,88	1,24	1,68	2,01	2,33	2,62	2,86
2,40	16	0,85	1,20	1,60	1,92	2,22	2,49	2,71
2,25	15	0,82	1,15	1,52	1,82	1,98	2,22	2,41
2,10	14	0,80	1,10	1,45	1,72	1,29	54	1,29
1,95	13	0,77	1,05	1,37	1,62	1,86	2,08	2,26
1,80	12	0,75	1,00	1,30	1,53	1,75	1,95	1,29
1,65	11	0,72	1,95	1,22	1,43	1,63	1,81	1,96
1,50	10	0,69	0,90	1,14	1,33	1,51	1,68	1,81
1,35	9	0,67	0,85	1,07	1,24	1,40	1,54	1,66
1,20	8	0,64	0,80	0,99	1,14	1,28	1,41	1,51
1,05	7	0,62	0,75	0,92	1,04	1,16	1,27	1,36
0,90	6	0,59	0,71	0,84	0,95	1,05	1,14	1,21
0,75	5	0,56	0,66	0,76	0,85	0,93	1,00	1,06
0,60	4	0,54	0,61	0,69	0,75	0,81	0,87	0,91
0,45	3	0,51	0,56	0,61	0,65	0,69	0,73	0,76
0,30	2	0,49	0,51	0,54	0,56	0,58	0,60	0,61

Rayons convexes minimum d'un soutènement TALUFLOR® en fonction

- de la hauteur
- et du fruit

$$\text{Rayon mini} = \frac{E \times (0{,}46 + (n-1) \times r)}{E - (2 \times 0{,}24)}$$

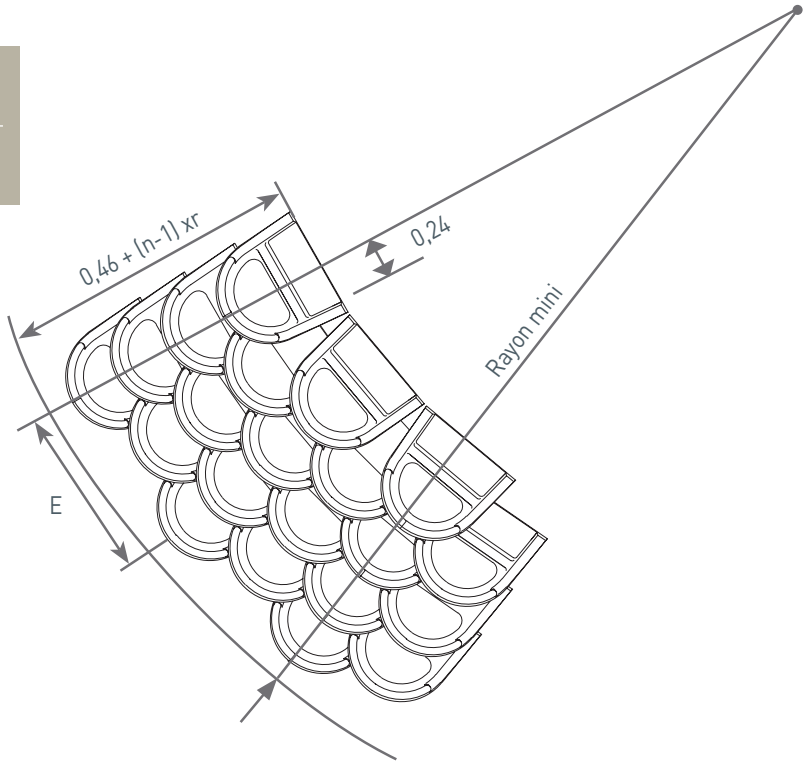

r : recul
E - (2x0,24)
n : nombre de lit

H (m)	Nb lits	Rayon convexe minimum en mètre pour fruit de base de :						
		10°	18°	27°	33°	38°	42°	45°
2,70	18	2,21	3,36	4,87	6,71	9,36	13,78	27,09
2,55	17	2,15	3,23	4,66	6,40	8,92	13,10	25,74
2,40	16	2,09	3,11	4,44	6,09	8,47	12,43	24,39
2,25	15	2,02	2,98	4,23	5,78	8,02	11,75	23,04
2,10	14	1,96	2,85	4,02	5,48	7,57	11,08	21,69
1,95	13	1,89	2,72	3,81	5,17	7,13	10,40	2034
1,80	12	1,83	2,60	3,60	4,86	6,68	9,73	18,99
1,65	11	1,77	2,47	3,39	4,55	6,23	9,05	17,64
1,50	10	1,70	2,34	3,18	4,24	5,79	8,37	16,29
1,35	9	1,64	2,22	2,97	3,93	5,34	7,70	14,94
1,20	8	1,58	2,09	2,76	3,62	4,89	7,03	13,59
1,05	7	1,51	1,96	2,54	3,32	4,44	6,35	12,24
0,90	6	1,45	1,83	2,33	3,01	4,00	5,68	10,89
0,75	5	1,38	1,71	2,12	2,70	3,55	5,00	9,54
0,60	4	1,32	1,58	1,91	2,39	3,10	4,32	8,19
0,45	3	1,26	1,45	1,70	2,08	2,65	3,65	6,84
0,30	2	1,19	1,32	1,49	1,77	2,21	2,98	5,49

Rayons concaves minimum d'un soutènement TALUFLOR® en fonction

- de la hauteur
- et du fruit

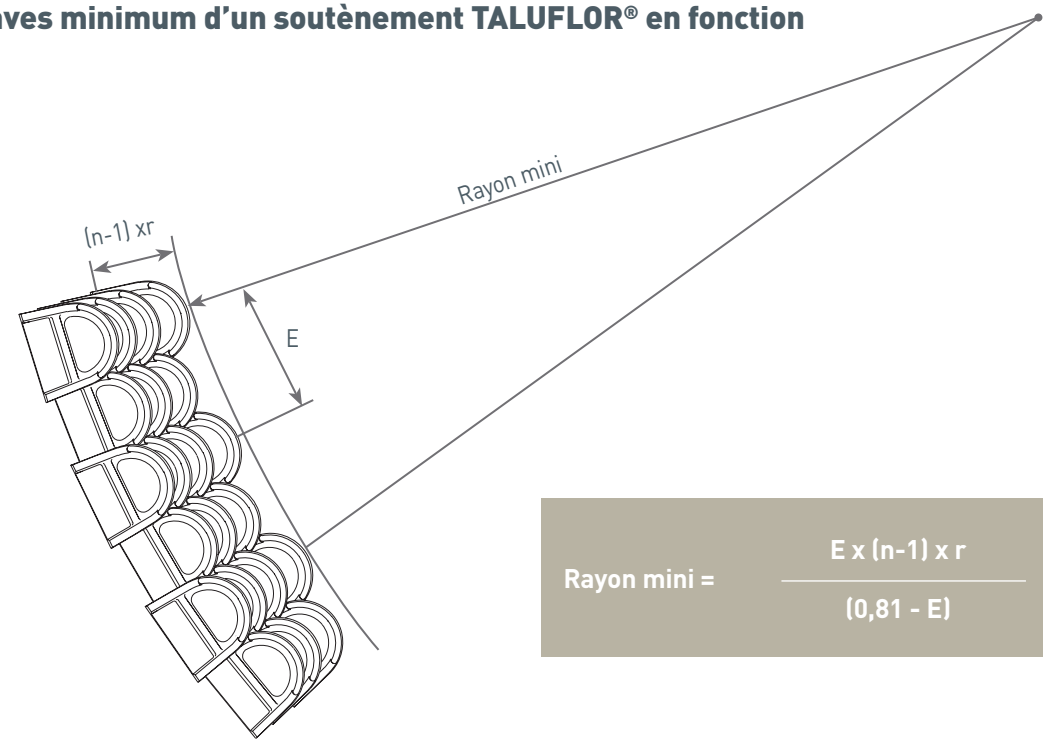

$$\text{Rayon mini} = \frac{E \times (n-1) \times r}{(0{,}81 - E)}$$

E : entraxe de base
r : recul
n : nombre de lit

H (m)	Nb lits	Rayon concave minimum en mètre pour fruit de base de :					
		18°	27°	33°	38°	42°	45°
2,70	18	16,24	13,84	9,62	7,61	6,26	4,92
2,55	17	15,29	13,03	9,05	7,16	5,89	4,63
2,40	16	14,33	12,21	8,49	6,71	5,52	4,34
2,25	15	13,38	11,40	7,92	6,26	5,15	4,05
2,10	14	12,42	10,59	7,36	5,82	4,79	3,76
1,95	13	11,47	9,77	6,79	5,37	4,42	3,47
1,80	12	10,51	8,96	6,22	4,92	4,05	3,18
1,65	11	9,55	8,14	5,66	4,47	3,68	2,89
1,50	10	8,60	7,33	5,09	4,03	3,31	2,60
1,35	9	7,64	6,51	4,53	3,58	2,95	2,31
1,20	8	6,69	5,70	3,96	3,13	2,58	2,03
1,05	7	5,73	4,89	3,40	2,68	2,21	1,74
0,90	6	4,78	4,07	2,83	2,24	1,84	1,45
0,75	5	3,82	3,26	2,26	1,79	1,47	1,16
0,60	4	2,87	2,44	1,70	1,34	1,10	0,87
0,45	3	1,91	1,63	1,13	0,89	0,74	0,58
0,30	2	0,96	0,81	0,57	0,45	0,37	0,29

Tableau de correspondance Fruit / Entraxe / Recul / Elts par m²

Fruits	10°	18°	27°	33°	38°	42°	45°
Entraxe E (m)	0,81	0,78	0,75	0,70	0,65	0,60	0,54
Recul r (m)	0,026	0,049	0,076	0,097	0,117	0,135	0,15
Eléments / M²	8,23	8,55	8,89	9,52	10,26	11,11	12,35

Principe de disposition des éléments sur semelle en redans

L'adaptatation à la pente longitudinale se fait par une succession de palier horizontaux de hauteur 15 cm. Chaque changement de palier entraîne un recul r variable en fonction du fruit (voir tableau ci-dessus).

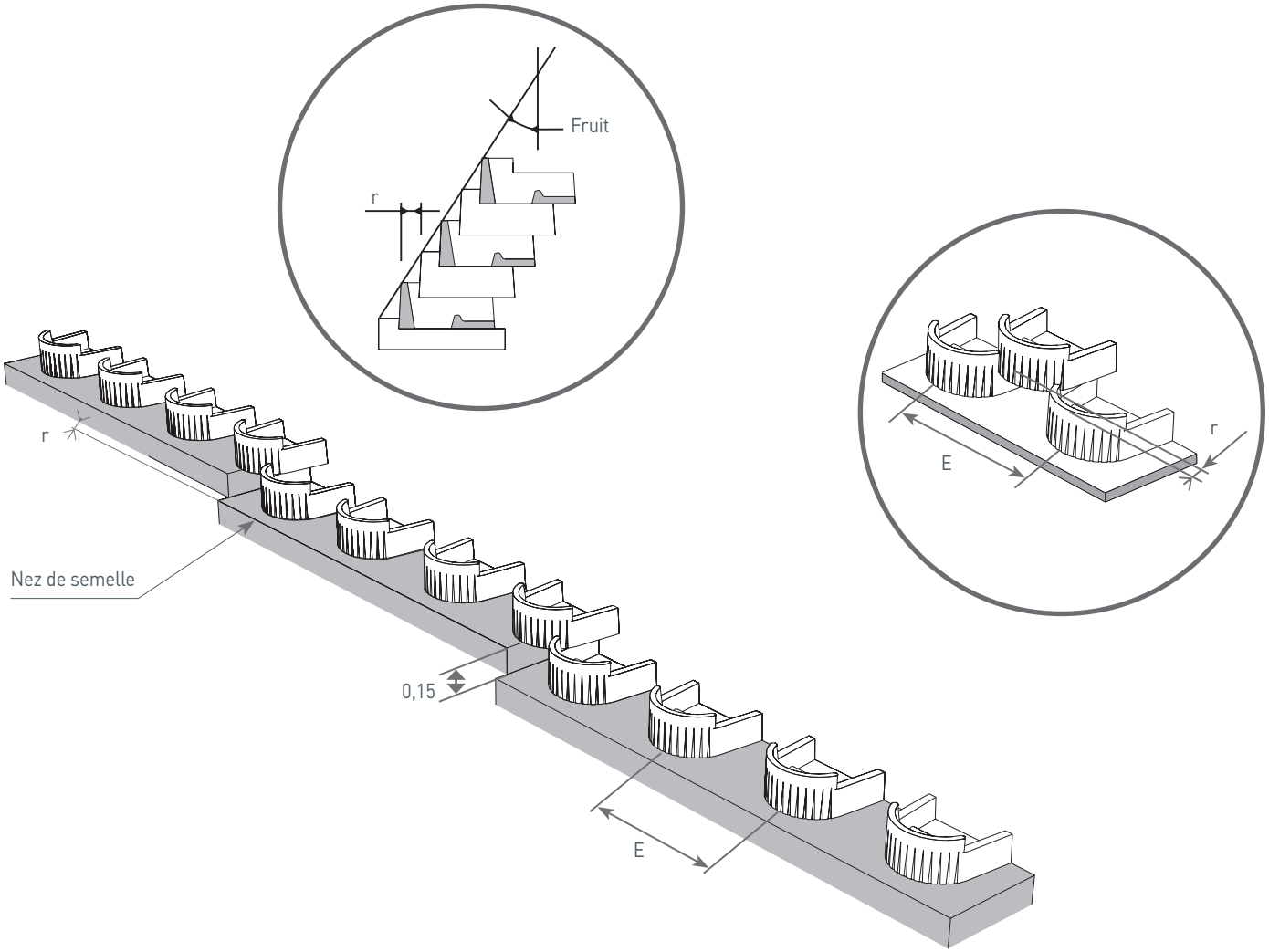

Principe et conseil de pose
en complément des règles de l'art

Deux cas d'adaptation à la pente longitudinale sont possibles :

1 > IMPLANTATION EN PALIERS PARALLÈLES

Chaque changement de palier entraîne un recul r supplémentaire par rapport au palier précédent.
Les nez de semelle sont alors décalés.

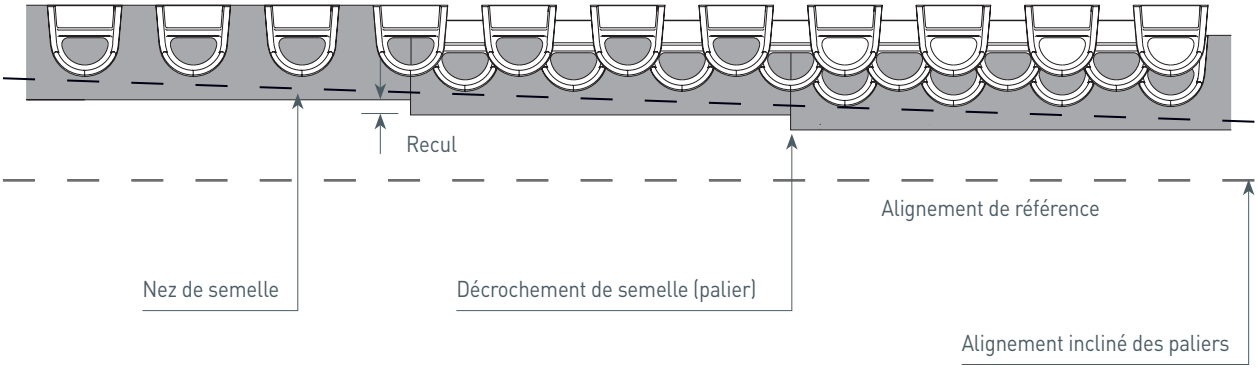

2 > IMPLANTATION EN « EPI »

Les derniers éléments de chaque palier sont alignés suivant une parallèle à ligne de référence.
Les paliers sont alors en «épis».

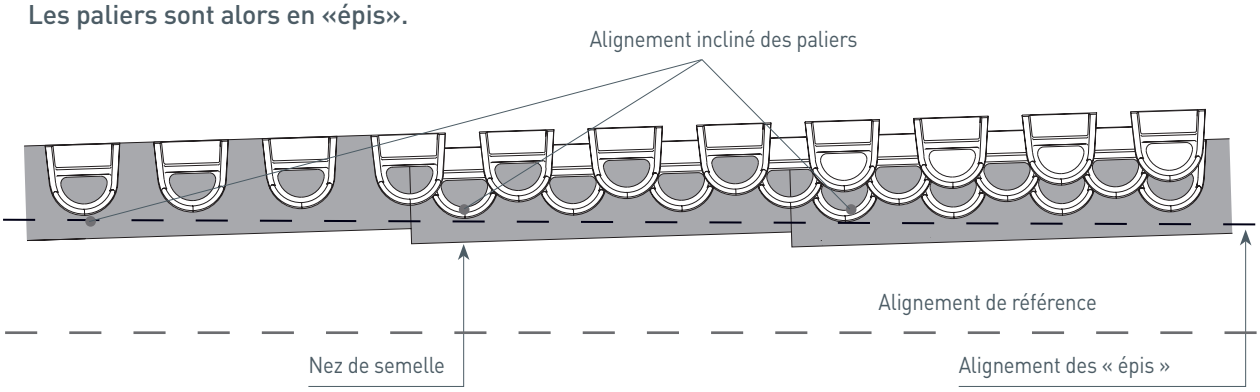

Définition de l'élément TALUFLOR®
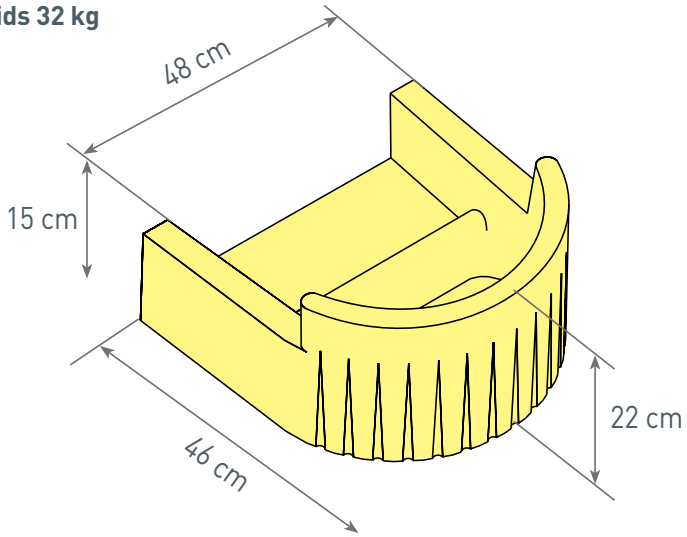
Poids 32 kg